CAMINADORA MOTORIZADA

Manual de Usuario

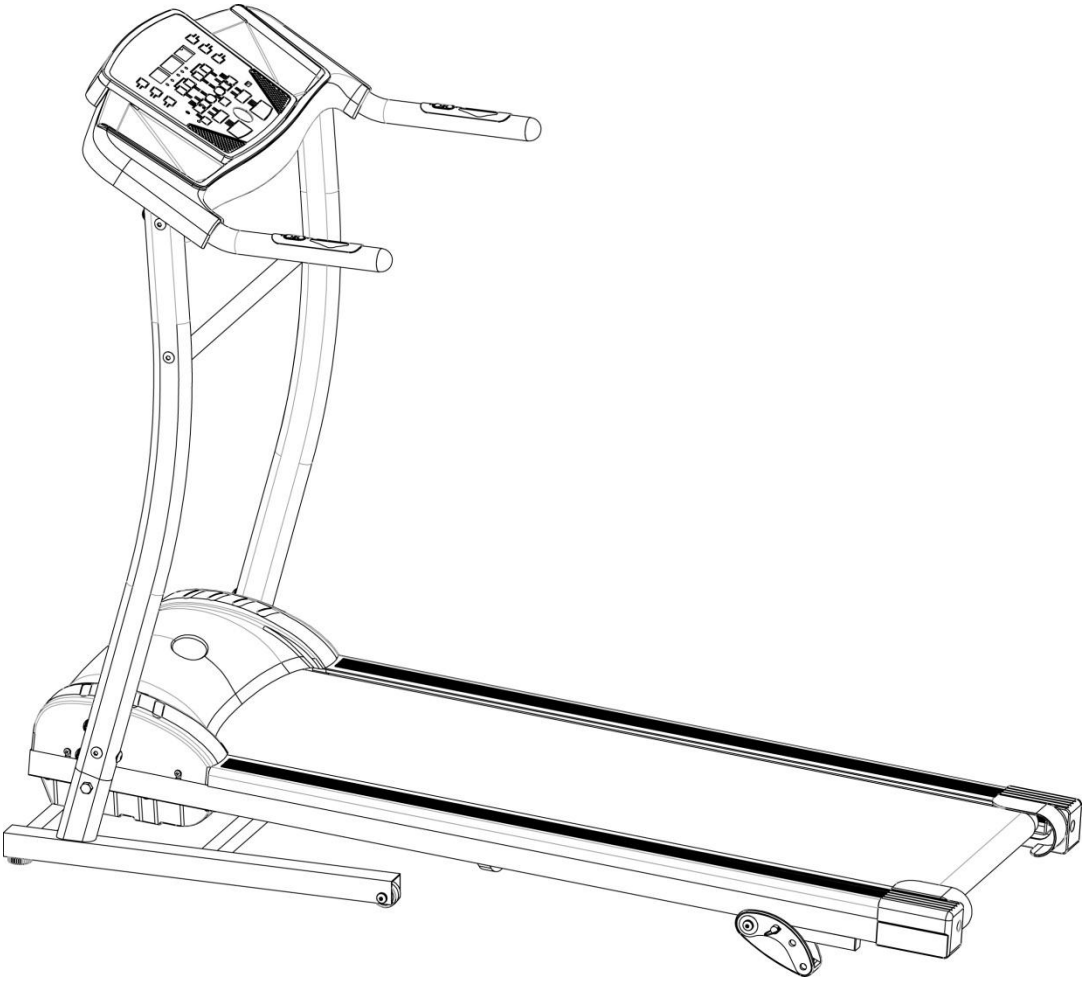

Contenido

Características de su Caminadora Motorizada

Felicidades por comprar esta caminadora motorizada. Ejercitarse con esta caminadora puede ayudarle a quemar grasa, mejorar su condición física, aumentar su resistencia y tonificar su cuerpo. La caminadora ofrece una gama impresionante de características diseñadas para permitirle disfrutar de este ejercicio saludable desde la comodidad y privacidad de su hogar.

Lea este manual cuidadosamente antes de ensamblar y usar la caminadora. Está diseñada para mejorar su resistencia y su sistema cardiovascular. Además, esta caminadora puede ser usada en conjunto con un programa de dieta saludable quemar grasa y bajar de peso. Por favor consulte con su médico o nutricionista para recomendaciones completas.

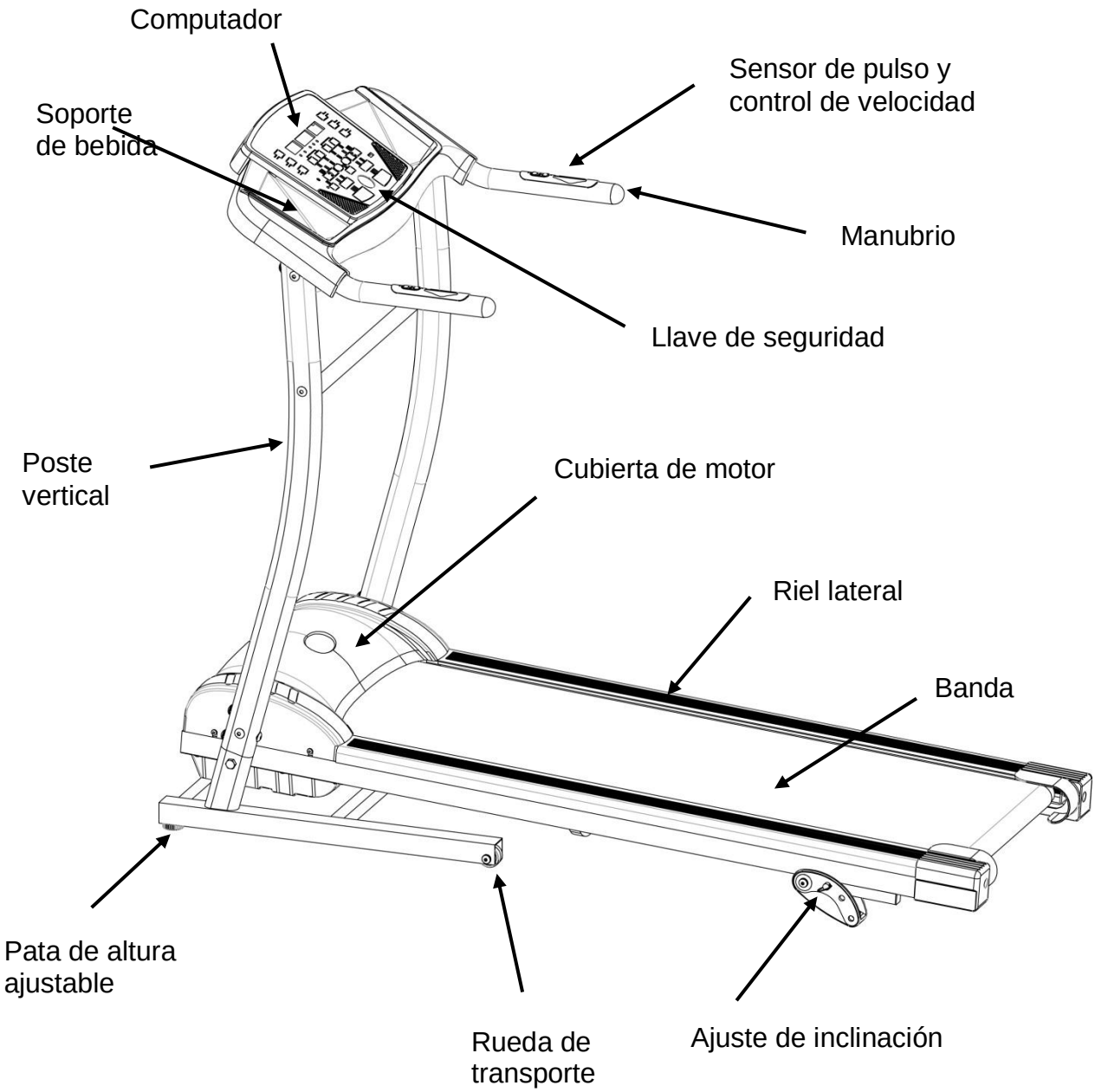

Información Importante de Seguridad

1. Para reducir el riesgo de lesiones serias, lea la siguiente información importante de seguridad antes de ensamblar y utilizar su caminadora motorizada.
2. Es responsabilidad del dueño asegurar que todos los usuarios de la caminadora conocen estas instrucciones y precauciones. Use la caminadora únicamente en la forma como se indica en este manual.
3. Este equipo no está diseñado para ser usado por personas con capacidades físicas, sensoriales y/o mentales reducidas, o falta de experiencia o conocimiento, a menos que sean supervisadas e instruidas sobre el uso del equipo por un adulto responsable.
4. Use la caminadora en interiores y sobre una superficie plana y nivelada. Mantenga la caminadora alejada de la humedad y el polvo. Coloque un tapete bajo la caminadora para proteger el piso o la alfombra.
5. Inspeccione y apriete todas las partes regularmente. Reemplace cualquier parte desgastada inmediatamente. No use la caminadora hasta después de reemplazar todas las partes desgastadas.
6. Mantenga niños y mascotas alejados del equipo en todo momento. La caminadora solo está diseñada para ser usada por adultos.
7. La caminadora no debe ser usadas por personas de más de 85kg de peso.
8. Vista ropa apropiada cuando se ejercita. Evite usar ropa holgada que puede enredarse en la máquina. Siempre use zapatos deportivos cuando usa la caminadora.
9. No tire muy fuertemente de los manubrios pues esto puede tensionar su espalda.
10. Si siente nauseas o mareo mientras se ejercita, deténgase inmediatamente y descanse.
11. El sensor de pulso no es un dispositivo calibrado para el uso médico, está diseñado únicamente como ayuda para su ejercicio determinando tendencias generales de ritmo cardiaco.
12. La caminadora está diseñada para el uso doméstico únicamente. No la use en establecimientos comerciales, de alquiler o institucionales.
13. Esta caminadora ha sido probada con los estándares EN 957-1 y EN 957-6, clase HC para uso doméstico con un peso máximo de usuario de 85kg y es adecuada para el uso doméstico normal.
14. Se recomienda ensamblar la caminadora entre dos personas. Puede usar la llave hexagonal provista para el ensamblaje.
15. La seguridad de esta caminadora solo puede ser mantenida si se examina regularmente por daños o desgaste. Si puede ver partes desgastadas o defectuosas o si escucha ruidos inusuales cuando usa la caminadora, deténgase inmediatamente y reemplace los componentes defectuosos. No utilice la caminadora hasta haber rectificado completamente el problema.

ADVERTENCIA: El uso indebido de este producto puede resultar en lesiones serias. Lea estas instrucciones y siga todas las advertencias y precauciones antes de operar este equipo. Nunca permita que niños jueguen sobre o alrededor de este equipo.

ADVERTENCIA: Antes de comenzar este o cualquier programa de ejercicios consulte con su médico, esto es especialmente importante para personas con problemas de salud preexistentes. No asumimos ninguna responsabilidad por lesiones personales o daños a la propiedad causados por o a través del uso de este equipo.

La caminadora debe desconectarse de la toma eléctrica después de cada uso.

Si caminadora motorizada está diseñada para ser fácilmente ensamblada, solo es necesario conectar los cables y fijar los postes verticales y el computador.

Paso 1: Antes de comenzar el ensamblaje, recomendamos escoger un lugar con suficiente espacio y piso limpio y nivelado. Deje la caminadora dentro del cartón aplanado mientras la ensambla, es mucho más fácil de esta manera.

Paso 2: Quite la tapa de la caja, no hay necesidad de sacar la caminadora, simplemente pliegue los lados de la caja sobre el piso. Su caminadora se verá ahora así:

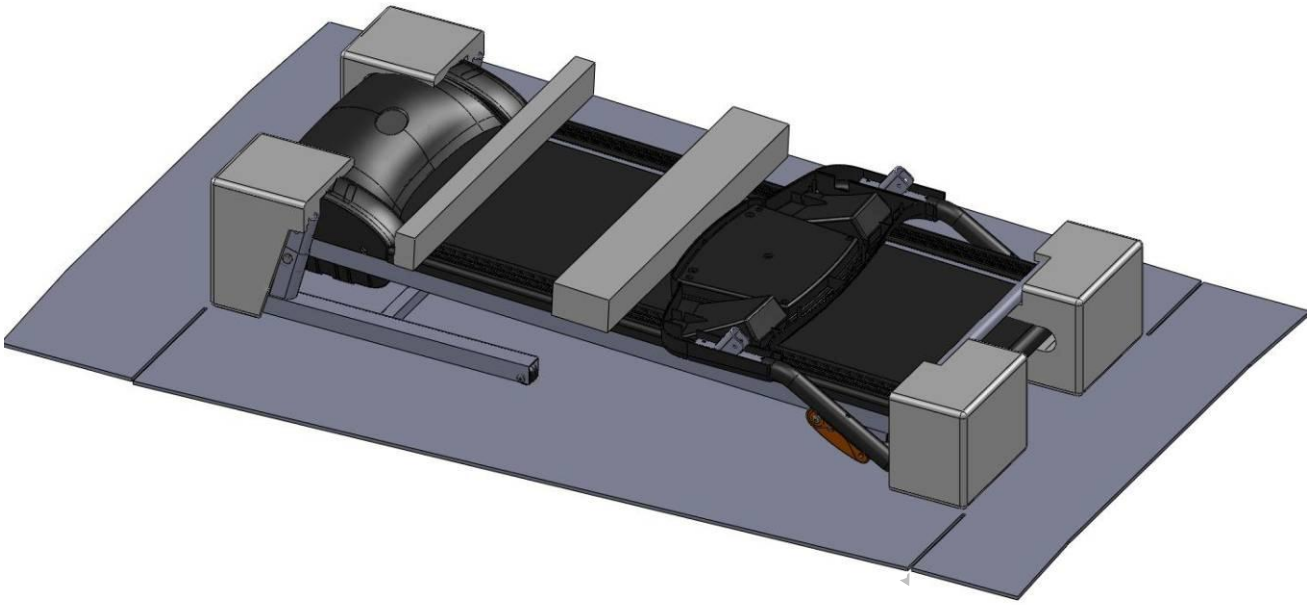

Paso 3: Una llave hexagonal ha sido provista, esta es la única herramienta que necesita para ensamblar su caminadora, dicha llave está incluida dentro de la caja pequeña que también contiene los pernos y las arandelas necesarias. Para facilitar el ensamblaje, algunos pernos y arandelas han sido pre-instalados, primero suéltelos y conecte los cables, luego vuélvalos a instalar como se indica.

Llave Hexagonal

Paso 4: Asegure los postes verticales en el marco base. Tenga cuidado al levantar los postes de conectar el cable primero, luego deslícelos en la unidad base.

4.1
Conecte el cable (67) y (68) en el poste vertical derecho. Una persona debe sostener el poste vertical (18R) mientras otra conecta el cable. Luego fije el poste.

Levante el poste vertical izquierdo (18L) y use los tornillos (12) y arandelas (14) provistos para fijar ambos postes en el marco base. No apriete completamente los tornillos todavía.

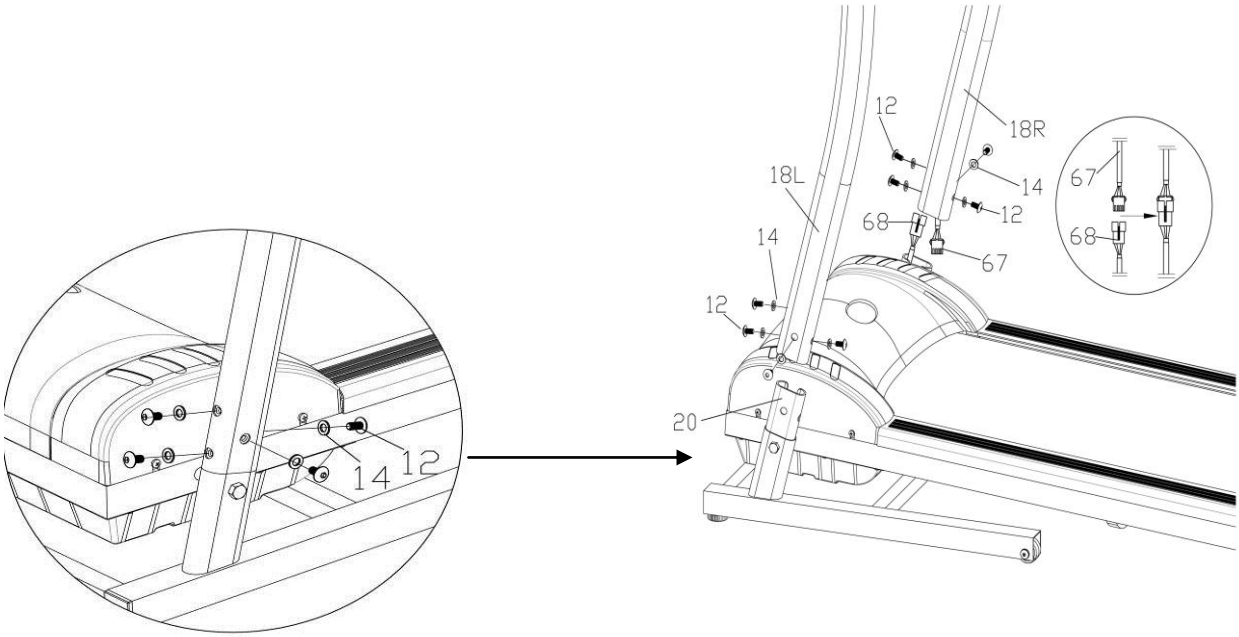

4.2
Fije la barra cruzada entre los dos postes verticales como se muestra. Use los tornillos (16) y arandelas (14) provistos para fijar la barra cruzada (17) en los postes verticales (18L and 18R). No apriete completamente los tornillos todavía.

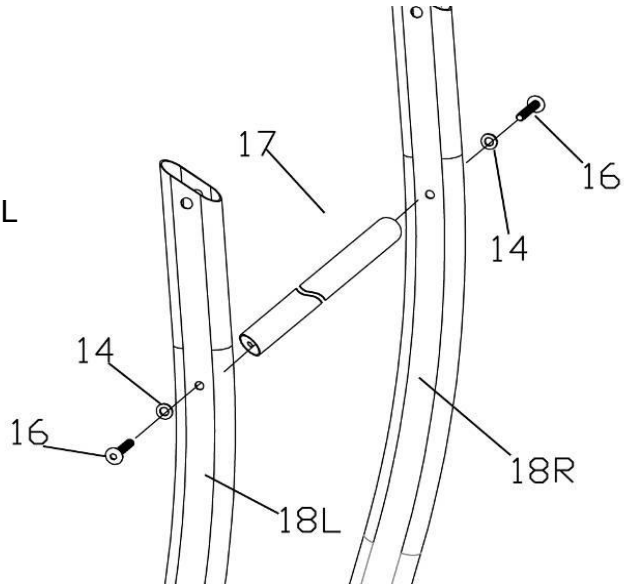

4.3
Ensamble la consola. Conecte los cables (66) y (67) en el poste vertical derecho.

Coloque la consola (6) sobre los postes verticales (18L and 18R), alineándola en los agujeros.

Fije la consola en su lugar usando tornillos (12) y arandelas (14), como se muestra:

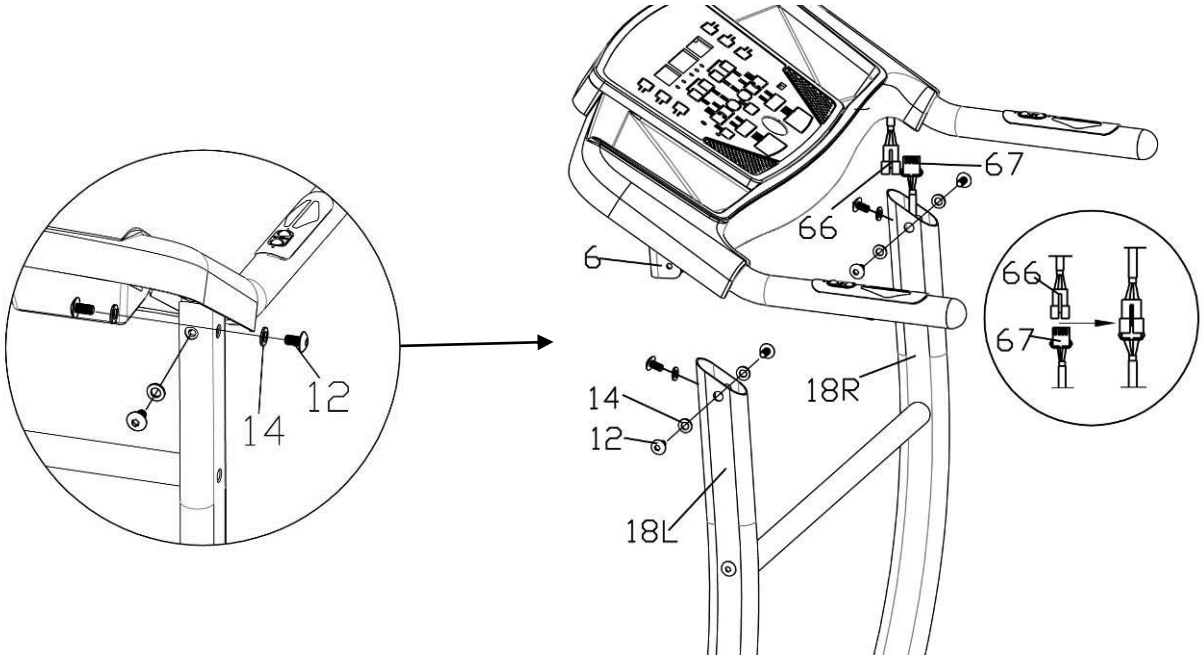

4.3
Revise tornillos y tuercas

Una vez todas las partes estén instaladas y los tornillos insertados, es tiempo de regresar y apretarlos todos firmemente.

Revise que todos los tornillos y tuercas estén firmemente ajustados antes de mover o usar su caminadora.

Repita esta revisión cada vez que use la caminadora y apriete cualquier tornillo o tuerca suelto.

Paso 5: Ubique la caminadora en el lugar donde desee.

5.1 Levante la plataforma: Con ambas manos agarre los extremos de la plataforma (como muestran las dos flechas pequeñas) y levante la plataforma a una posición vertical, por favor tenga cuidado para no lastimar su espalda. El cilindro hidráulico le ayudará a levantar. El cilindro tiene un seguro y se quedará automáticamente en posición, pero por favor revise que se ha conectado correctamente, como muestra la flecha grande.

Cuando está puesta verticalmente, la caminadora ocupará mucho menos espacio y también se puede mover fácilmente.

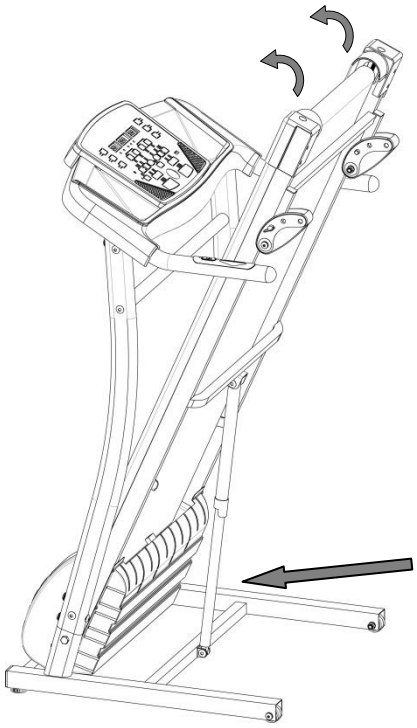

5.2 Ahora agarre los manubrios e incline la caminadora hacia Ud., fuera del empaque y sobre las ruedas. Ruede la caminadora hacia el lugar donde quiere dejarla.

Paso 6: Para bajar la plataforma, levante el peso del cilindro hidráulico usando ambas manos, luego empuje el seguro con su pie, tire la plataforma hacia abajo.
Deje que la plataforma baje, encontrará que cilindro hidráulico soporta el peso completo de la plataforma y permite que esta baje hasta el piso con poco esfuerzo de parte suya.
Su caminadora está lista ahora para usar. Por favor lea y entienda todas las instrucciones en este manual antes de empezar a utilizar la caminadora.

Paso 7: Conecte la caminadora a la red eléctrica y ponga el interruptor en encendido, la entrada se encuentra en la parte trasera de la cubierta de motor, junto al interruptor de encendido. Se recomienda desconectar la caminadora de la toma eléctrica cada vez que haya terminado de utilizarla, esta es una buena práctica para reducir el impacto ambiental de dejar los productos conectados.

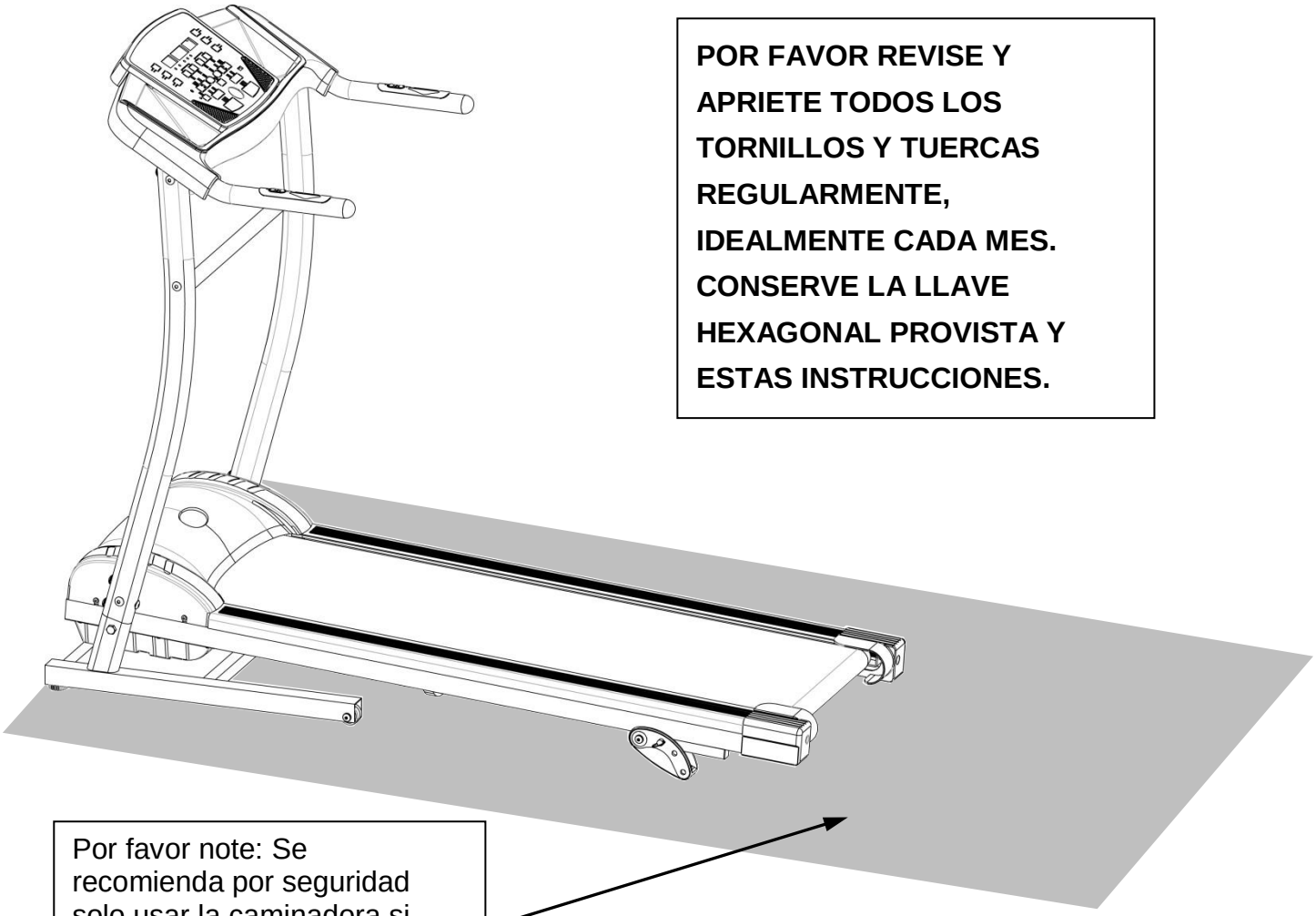

POR FAVOR REVISE Y APRIETE TODOS LOS TORNILLOS Y TUERCAS REGULARMENTE, IDEALMENTE CADA MES. CONSERVE LA LLAVE HEXAGONAL PROVISTA Y ESTAS INSTRUCCIONES.

Por favor note: Se recomienda por seguridad solo usar la caminadora si tiene un área despejada alrededor de ella de 2m de largo y 1m de ancho.

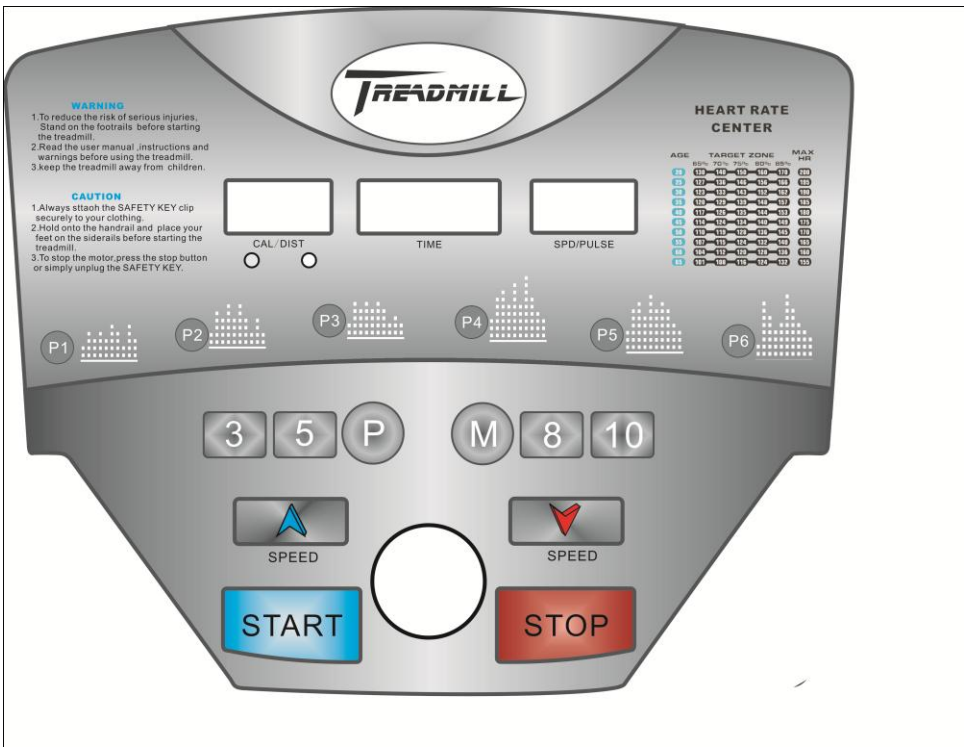

FUNCIONES

Su caminadora puede ser usada en modo manual, donde Ud. escoge el tiempo total y a velocidad. También puede ser usada en modo programa, donde se escoge uno de seis programas preestablecidos que cambian la velocidad automáticamente.

VISUALIZACIÓN

Hay tres ventanas que muestran tiempo, calorías/distancia y velocidad/pulso.

ANTES DE COMENZAR

Sujete la llave de seguridad en su ropa y coloque el imán de la llave en el circulo amarillo en el computador. Un sonido Bip indica que la caminadora está lista para usarse. Los botones son sensibles al tacto y solo requieren presión ligera.

FUNCIÓN DE LOS BOTONES

1. START: arrancar la caminadora.
2. STOP: detener la caminadora.
3. P: Elegir el programa que desee, entre los preestablecidos P1, P2, P3, P4, P5, P6.
4. M: Elige la información a mostrar, cambiando entre calorías/distancia y velocidad/pulso.
5 .SPEED +: Incrementa la velocidad de la banda 0.1km/h. Mantenga presionado para incrementar la velocidad rápidamente. También puede usar el botón en el manubrio.
6 .SPEED -: Reduce la velocidad de la banda 0.1km/h. Mantenga presionado para reducir la velocidad rápidamente. También puede usar el botón en el manubrio.
7. 3, 5, 8 y 10: Cuatro accesos rápidos de velocidad para escoger entre las velocidades 3, 5, 8 y 10 km/h.

PROGRAMAS

Puede elegir uno de los programas P1 a P6, presionando P y luego los botones + o -.

Una vez inicia un programa, Ud. puede establecer la velocidad que desee en cualquier momento. En el siguiente cambio de velocidad, el computador ajustará la velocidad de acuerdo al perfil.

Los programas P1-P6 tienen los siguientes perfiles:

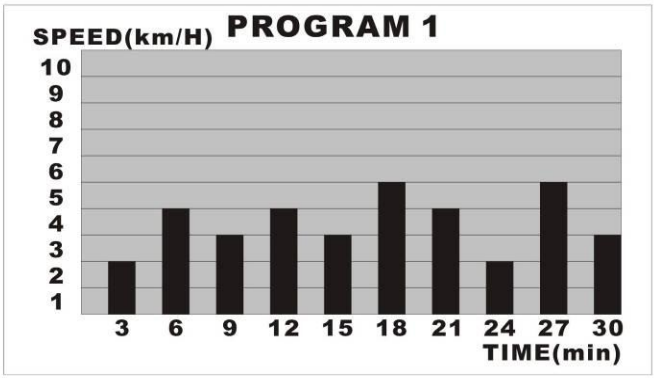

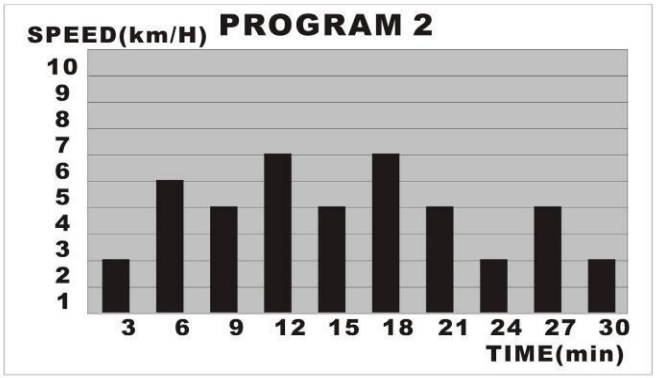

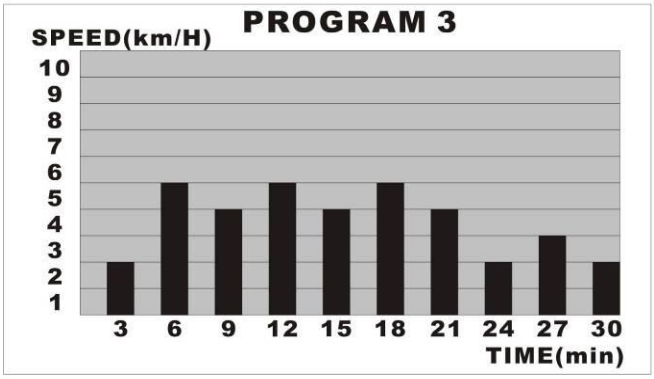

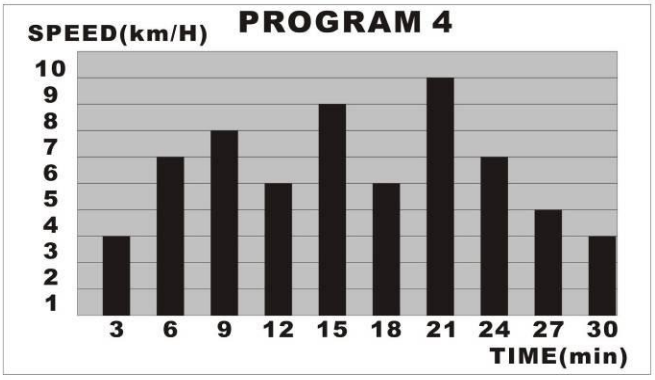

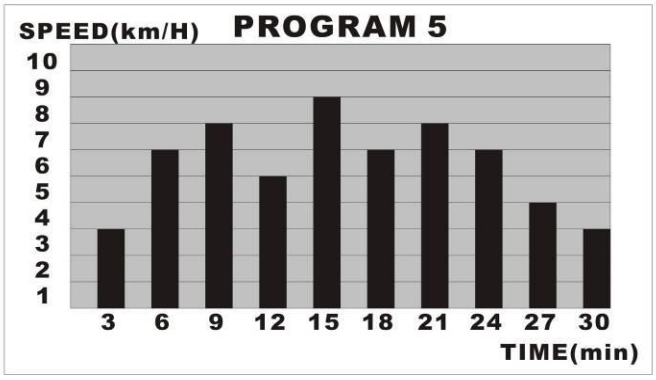

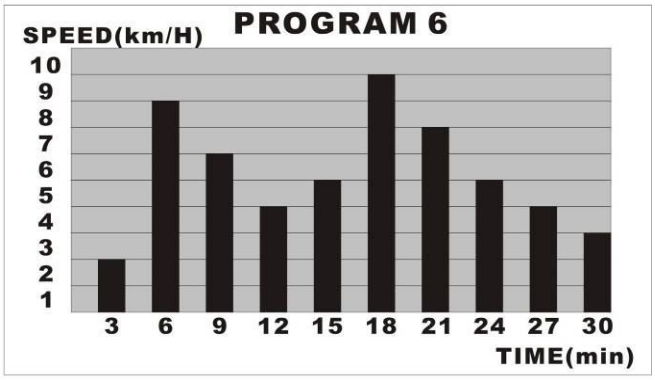

Ejercicios de Estiramiento

Los ejercicios de estiramiento en las siguientes páginas son adecuados como ejercicios de calentamiento y enfriamiento, la diferencia es la manera en la que los estiramientos son realizados.
En la fase de calentamiento los estiramientos deben mantenerse por aproximadamente 5 a 10 segundos únicamente, esto preparará los músculos para el ejercicio..

En la fase de enfriamiento, los estiramientos deben mantenerse por lo menos 30 segundos para reducir la tensión muscular después de ejercitarse y ayudar a eliminar la rigidez.
Tenga cuidado de no estirarse demasiado lejos. Si siente dolor, deténgase inmediatamente y relájese. No intente estirarse tan lejos la próxima vez.

Estiramiento de cuello
Gire su cabeza hacia la derecha, luego regrésela a su posición normal. Repita el movimiento hacia la izquierda. Moviendo únicamente de manera vertical, baje la cabeza hacia su pecho y luego levántela hacia el techo.

Estiramiento de hombros
Levante primero su hombro derecho, luego su hombro izquierdo bajando el izquierdo al mismo tiempo.

Estiramiento de brazos
Estire su brazo derecho hacia el techo, luego haga lo mismo con su brazo izquierdo mientras baja el brazo derecho al mismo tiempo, repita este ejercicio varias veces.

Estiramiento de Cuádriceps
Con una mano contra una pared para mantener el equilibrio, agarre su pie como muestra la figura y estire los músculos de su pierna, levantando el talón tan cerca como pueda de sus nalgas. Repita el mismo ejercicio 2 o 3 veces por cada piernas.

Estiramiento de Muslo Interior
Siéntese en el piso y ponga la planta de sus pies juntas, luego tire sus pies lo más que pueda hacia Ud. con los codos al mismo tiempo. Repita dos veces.

Tocar la Punta de los Pies
Párese derecho y dóblese lentamente por la cintura hacia sus pies, estírese lo más que pueda. Repita 2 o 3 veces.

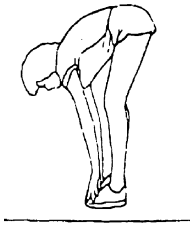

Estiramiento del Tendón de la Corva
Siéntese en el piso y doble una pierna hacia adentro mientras mantiene la otra estirada. Dóblese hacia adelante e intente tocar el pie de la pierna estirada. Repita varias veces cambiando las piernas.

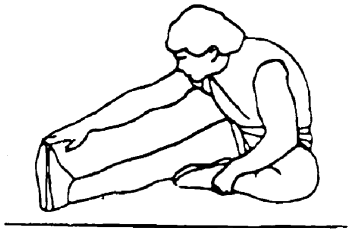

Estiramiento del Talón
Coloque ambas manos contra una pared y recueste el peso de su cuerpo sobre sus manos. Mueva sus piernas hacia atrás alternando la una con la otra, estirando la pierna que esté atrás. Repita para cada pierna 15 veces.

Su caminadora motorizada es fácil de usar y opera silenciosamente. Esta unidad es una excelente manera para ejercitar el cuerpo completo. La plataforma amortiguada ayuda a reducir la carga en sus articulaciones mientras camina o corre.

Se recomienda ejercitar por lo menos 3 veces por semana por 20 minutos cada vez. Por favor realice ejercicios de estiramiento antes y después de ejercitarse.

Función de parada de emergencia
Cuando use la caminadora, la llave de seguridad debe estar enganchada en su ropa. Si la llave es retirada del imán amarillo, la caminadora se detendrá casi inmediatamente. Esta es la función de parada de emergencia.
Para reiniciar la caminadora párese en los rieles laterales y vuelva a colocar la llave de seguridad. Un sonido Bip indicará que la caminadora está lista para usarse.

Fase de calentamiento
Por favor realice los ejercicios de estiramiento ilustrados previamente antes de montarse en la caminadora. Párese en los rieles laterales y coloque la llave de seguridad en su ropa y en la caminadora. Elija el programa que quiere seguir o simplemente presione Start y establezca la velocidad que desea. Recuerde comenzar lentamente, aumentando la velocidad gradualmente. Su caminadora ha sido diseñada para caminar, trotar y correr. Como con todos los ejercicios, si apenas está empezando tómese su tiempo mientras incrementa la velocidad, pues lesiones pueden ocurrir frecuentemente si intenta ir demasiado rápido.

Inicialmente ejercite a un paso constante por aproximadamente 5 minutos con la velocidad puesta en el número más bajo. Esta es una excelente manera de calentar completamente sus músculos.

Fase de ejercicio principal
Una vez haya calentado completamente, puede ahora escoger la velocidad o el programa. Revise que la llave de seguridad siga unida a su ropa. Incremente la velocidad por incrementos pequeños cada vez y permita unos cuantos segundos para que la caminadora acelere. Siga moviéndose a paso continuo para igualar la velocidad de la banda. Tenga cuidado de no extenuarse demasiado, pues intentar correr demasiado rápido en una caminadora puede cansarlo rápidamente y le costará trabajo mantener el paso de la banda. Esto puede resultar en lesiones, entonces tómese su tiempo.

Inclinación
A medida que se familiariza con la caminadora, puede escoger ajustar la inclinación. Asegúrese de que la caminadora esté apagada, y ajuste las patas traseras, verificando que cada ajustador de inclinación esté puesto a la misma altura. Además de horizontal, hay dos niveles de inclinación. La ventaja de poner la plataforma con una inclinación es un ejercicio más exigente, proveyendo así un desafío aeróbico más grande. Usuarios avanzados pueden escoger una inclinación diferente para cada sesión de ejercicios, teniendo un ejercicio más amplio y variado.

Ritmo cardiaco
Revise su ritmo cardiaco para entender que tan fuertemente está trabajando su corazón. Los dos sensores de pulso en el manubrio miden su ritmo cardiaco (por favor note que las medidas son para usos médicos). La tabla le da una idea de que tan rápido su corazón debería estar latiendo teniendo en cuenta su edad, pero por seguridad consulte a su médico de confianza para estar seguro.

Edad	Nivel de ritmo cardiaco 50-75% (Latidos por minuto)	Máximo ritmo cardiaco 100%
20	100-150	200
25	98-146	195
30	95-142	190
35	93-138	185
40	90-135	180
45	88-131	175
50	85-127	170
55	83-123	165
60	80-120	160
65	78-116	155
70	75-113	150

Fase de enfriamiento
Cuando haya terminado de ejercitar, reduzca la velocidad a un nivel bajo y continúe caminando o trotando por lo menos por otros 2 minutos. Esto relajará los músculos ayudando a evitar dolores musculares. Por último realice nuevamente ejercicios de estiramiento.

Apagar y desconectar
Cuando haya terminado de usar la caminadora, es una buena práctica poner el interruptor en apagado y desconectarla de la toma eléctrica. Esto eliminará el consumo de energía mientras la caminadora está en modo inactivo.

Para prolongar la vida del motor, cuando arranque la caminadora párese sobre los rieles laterales, después de que la banda llegue a 1-2 km/h párase sobre ella y ajuste la velocidad como desee.

Recomendamos revisar todas las partes que puedan soltarse (tornillos, tuercas, etc.) de manera regular. Haga esto cada 2 o 4 semanas, dependiendo de que tan seguido use la caminadora. Esto evita posibles lesiones causadas por partes sueltas.

Si quiere limpiar la máquina, no use ningún detergente, use un trapo húmedo limpio, secando el exceso de humedad a medida que avanza. Por favor preste atención que ningún líquido entre en contacto con las partes internas de la máquina o del computador, puesto esto puede causar daños.

No hay baterías o componentes que puedan ser mantenidos por el usuario al interior de la caminadora.

Ajustar la banda

Con el tiempo la banda puede necesitar un ajuste para que siga moviéndose centrada y correctamente ajustada. Use la llave hexagonal provista para girar los pernos de ajuste al final de la plataforma como muestra la imagen. Gire en el sentido de las manecillas del reloj para tensionar la banda. Asegúrese de no tener puesta joyería o ropa holgada que pueda enredarse en la banda, pues la caminadora necesita estar en movimiento para que la banda se centre correctamente. Esto puede ser complicado, entonces tómese su tiempo para centrar y tensionar correctamente la banda.

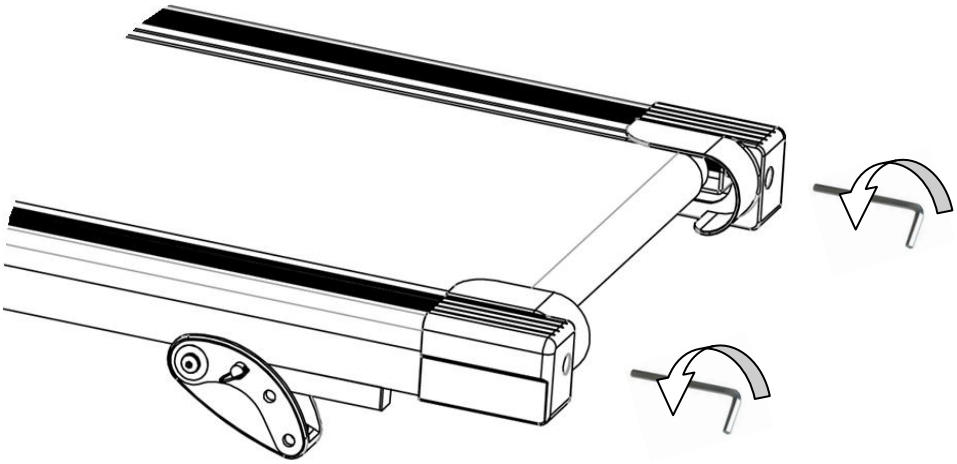

Tenga cuidado de no tensionar excesivamente la banda pues esto puede dañar el motor o la banda. Tensione lo suficiente para asegurarse que la banda no se resbale. Si oye ruidos extraños, reduzca la tensión.

Lubricar la banda

Después de 6 meses de uso, la banda necesitará lubricación, antes si la caminadora se usa frecuentemente. Suelte la banda como se mencionó anteriormente y aplique algo del lubricante provisto en la plataforma. Esparza el lubricante de manera uniforme en la superficie. Apriete nuevamente la banda y opere la caminadora por 10 minutos antes de usarla, para que el lubricante se esparza a lo largo de la plataforma.

Diagrama de Despiece

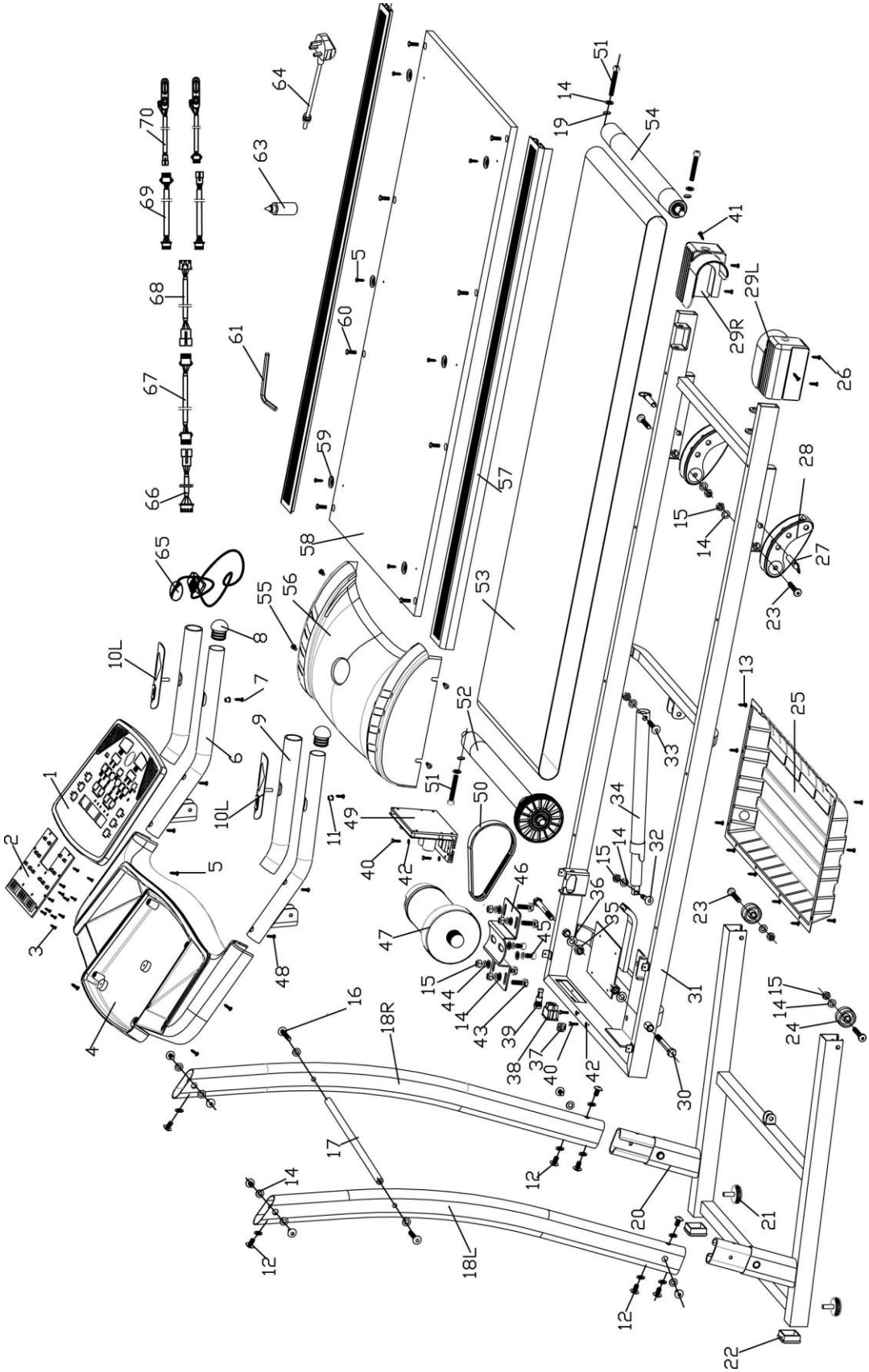

Lista de Partes

No.	Descripción	Especificación	Cdad.		No.	Descripción	Especificación	Cdad.
1	Cubierta superior de computador		1		36	Arandela	φ11-φ21*1.5	2
2	Tarjeta PCB		1		37	Cable		1
3	Tornillo	φ2.5*7	12		38	Interruptor		1
4	Cubierta inferior de computador		1		39	Fusible		1
5	Tornillo	φ4*16	10		40	Tornillo	M4*16	4
6	Manubrio	φ32	2		41	Tornillo	ST4.2*19	2
7	Tornillo	φ4*30	2		42	Arandela	φ4.2-φ9.8*0.8	4
8	Tapa de tubo	φ32	2		43	Tornillo	M8*20	4
9	Mango de manubrio	φ32*3T	2		44	Arandela	φ8.1-φ13.5*1.5	6
10	Sección de pulso		2		45	Tornillo	M8*12	2
11	Tubo plástico		2		46	Pedestal de motor		1
12	Perno	M8*15	14		47	Motor		1
13	Tornillo	ST4.2*12	10		48	Tornillo	φ4*25	4
14	Arandela	φ9-φ16*1.8	28		49	Unidad de control de motor		1
15	Tuerca de nylon	M8	10		50	Correa de motor		1
16	Perno	M8*45	2		51	Tornillo	M8*55	3
17	Barra central		1		52	Rodillo frontal		1
18	Poste vertical (L,R)		1		53	Banda		1
19	Tornillo de perfil		3		54	Rodillo trasero		1
20	Marco principal		1		55	Tornillo	M5*10	4
21	Almohadilla de pie		2		56	Cubierta de motor		1
22	Tapa cuadrada	38*38	2		57	Riel lateral		2
23	Perno	M8*50	4		58	Plataforma		1
24	Ruedas de transito		2		59	Fijador de cubierta lateral		6
25	Cubierta inferior de motor		1		60	Tornillo	M6*25	4
26	Tornillo	ST4.2*25	4		61	Llave hexagonal	S5	1
27	Arandela	φ10*40	2					
28	Pie de ajuste de inclinación		2		63	Lubricante		1
29	Tapa (L,R)		1		64	Cable de energía		1
30	Tornillo	M10*90	2		65	Llave de seguridad		1
31	Pedestal		1		66	Línea de control superior		1
32	Tornillo	M8*30	1		67	Línea de control media		1
33	Tornillo	M8*45	1		68	Línea de control inferior		1
34	Resorte		1		69	Cable conector superior		2
35	Tuerca	M10	2		70	Cable conector inferior		2

Instrucciones de Re-empacado

Si experimenta algún problema con la caminadora, siga la guía de solución de problemas. Si la guía no resuelve el problema, por favor llame a la línea de atención. En caso de que necesite regresar su caminadora, por favor siga estas instrucciones de re-empacado cuidadosamente. La caminadora motorizada es pesada y necesita ser re-empacada con cuidado. Esto asegurará que su caminadora llegue en buenas condiciones al centro de servicio.

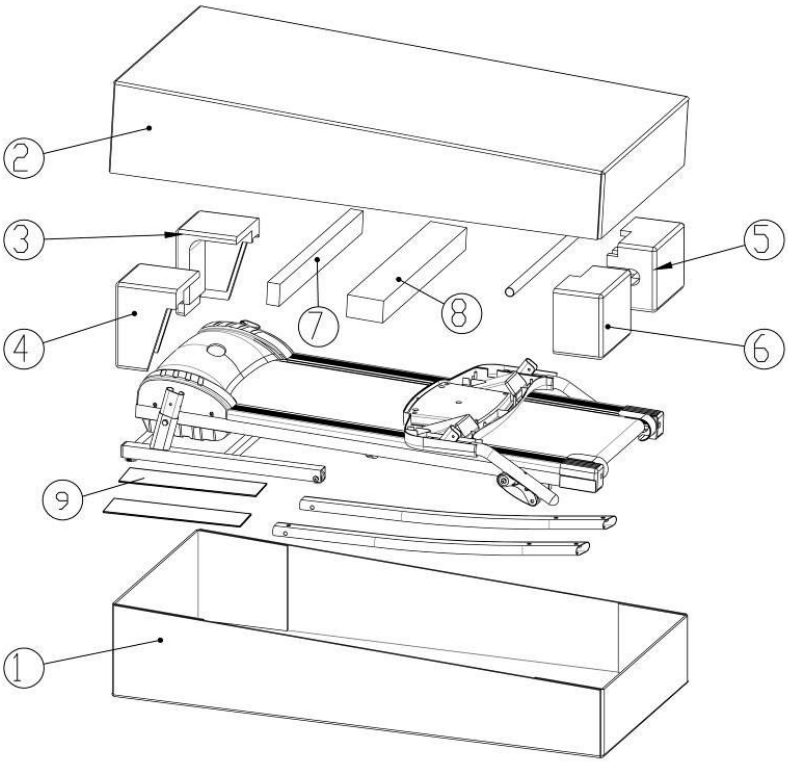

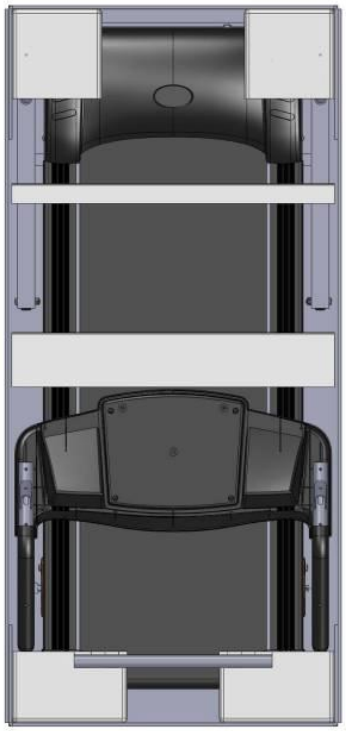

NO	Materiales	Tamaño	Cantidad
1	Bandeja de cartón	1570×735×（295+220）	1
2	Tapa de cartón	1560×715×(290+215)	1
3	Poliestireno	195×195×280	1
4	Poliestireno	195×195×280	1
5	Poliestireno	155×250×205	1
6	Poliestireno	155×250×205	1
7	Poliestireno	40×70×700	1
8	Poliestireno	70×115×700	1
9	Nido de cartón	80×300	2

La mayoría de problemas de la caminadora pueden ser resueltos por medio de los siguientes pasos simples. Si requiere más asistencia, por favor llame a la línea de atención.

Problema: La máquina no enciende

Solución:
(a) Asegúrese de que el cable esté apropiadamente conectado en la toma eléctrica. Si está usando una extensión, asegúrese de que esté especificada para 13 amperios.
(b) Asegúrese de que el cable está correctamente conectado en la entrada de corriente de la caminadora.
(c) Revise que el botón de reinicio no se haya saltado. Este es un botón redondo pequeño junto al interruptor. Si el botón se saltó, espere cinco minutos y presiónelo para reiniciar la caminadora.

Problema: La máquina se apaga durante el uso

Solución:
(a) Revise que el botón de reinicio no se haya saltado. Este es un botón redondo pequeño junto al interruptor. Si el botón se saltó, espere cinco minutos y presiónelo para reiniciar la caminadora.
(b) Asegúrese de que el cable está correctamente conectado en la caminadora y en la toma eléctrica.
(c) Quite y vuelva a poner la llave de seguridad para reiniciar la caminadora.

Problema: La caminadora se balancea durante el uso o hace ruidos fuertes

Solución:
(a) Ajuste la altura de las patas de modo que todas estén en contacto con el piso. Tómese su tiempo para hacer esto, pues la caminadora puede dañarse si las patas no están sobre una superficie plana.
(b) Con la caminadora desconectada, revise que todos los tornillos y tuercas estén firmemente ajustados. Siga las instrucciones de ensamblaje en este manual como guía.
(c) Coloque tapetes entretejidos bajo la caminadora, estos ayudan a reducir el ruido transmitido y amortiguan el impacto.

Problema: La banda se pone lenta cuando se para sobre ella

Solución:
(a) Toda caminadora reducirá un poco la velocidad cuando Ud. se para sobre ellas. Solo párese sobre la banda cuando esta vaya a una velocidad entre 1-2kp/h, esto ayuda a prolongar la vida del motor.
(b) Si está usando una extensión, asegúrese de que esté especificada para 13 amperios.
(c) La tensión de la banda puede necesitar un ajuste. Siga las instrucciones de cuidado y mantenimiento y ajuste la tensión de la banda.

Problema: La banda no está centrada o se desliza durante el uso

(a) La banda necesita ser tensionada. Ajuste la banda usando los pernos hexagonales para centrarla.
(b) Si la banda se desliza, apriete ambos pernos hexagonales hasta que consiga una tensión correcta.

Problema: ¿Todavía no se ha resuelto?
(a) Por favor comuníquese con la línea de atención.

Si ha seguido los pasos en la guía de solución de problemas y todavía su problema no ha sido resuelto, por favor llame a la línea de atención para cuestiones técnicas y de repuestos.

Los repuestos disponibles se muestran en la siguiente imagen. Por favor cotice el número de parte junto con su descripción.

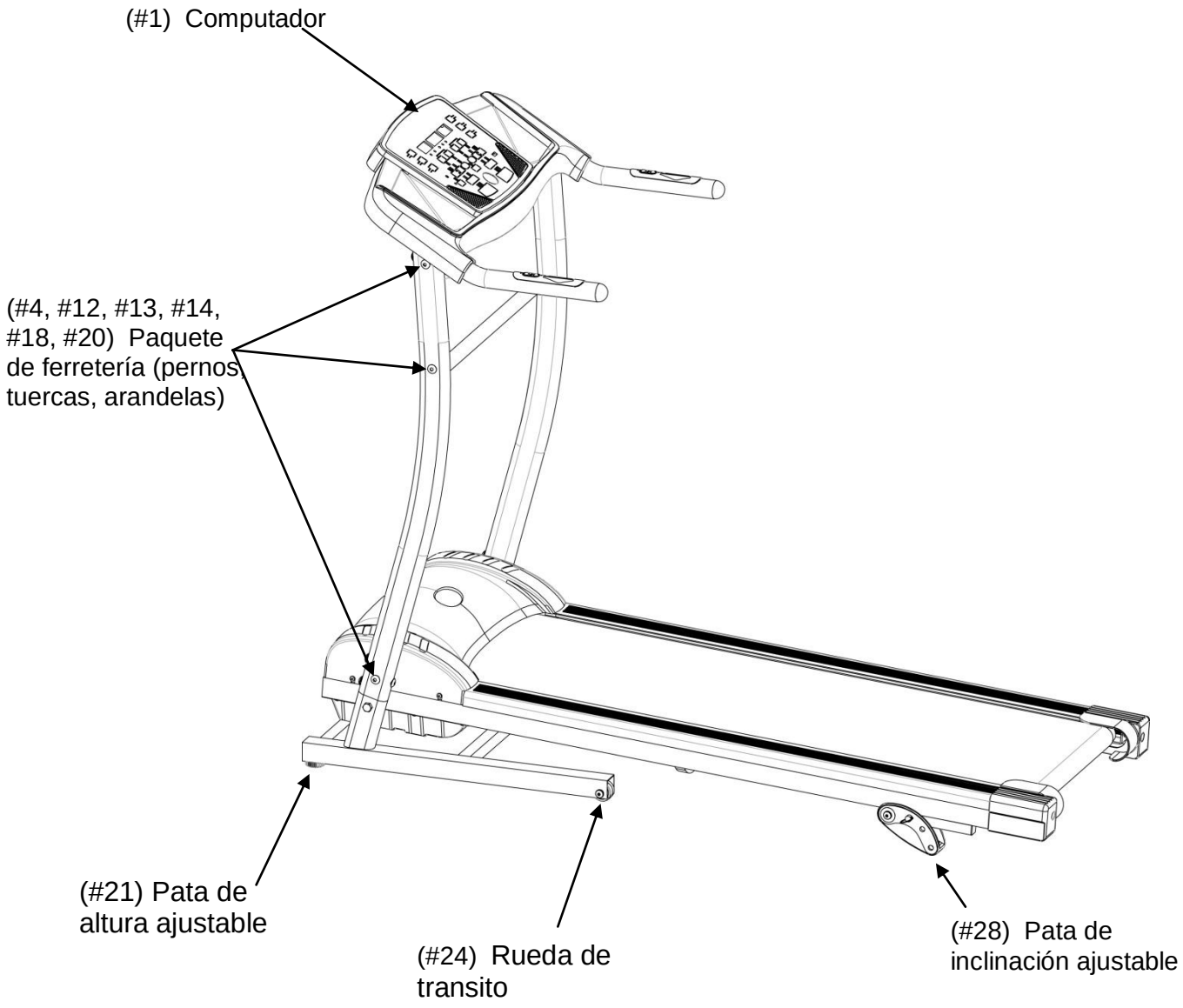

Cableado de la toma eléctrica

La cable de energía de esta caminadora tiene tres pines con cables internos de diferentes colores: marrón, azul y verde/amarillo. Estos deben conectarse con la red eléctrica de acuerdo al diagrama a la derecha. El fusible debe estar especificado para 13 amperios.

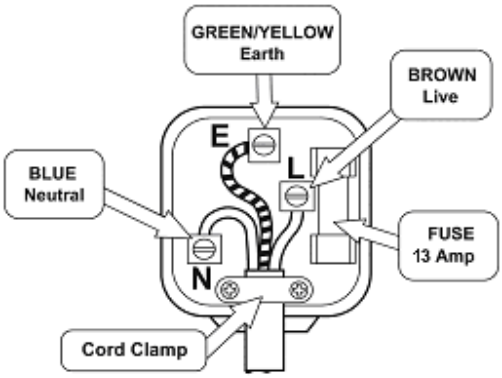

ADVERTENCIA! PELIGRO DE CHOQUE ELÉCTRICO. NO DESARME ESTE APARATO. TOCAR ALGUNOS DE LOS COMPONENTES INTERNOS PUEDE SER EXTREMADAMENTE PELIGROSO.

Aterrizar

Esta máquina debe aterrizarse.
El enchufe debe conectarse en una toma con entrada de tierra apropiadamente instalada. Consulte con un electricista calificado o ingeniero de servicio si no está seguro si el aparato está correctamente aterrizado.

Reciclaje de desperdicios eléctricos

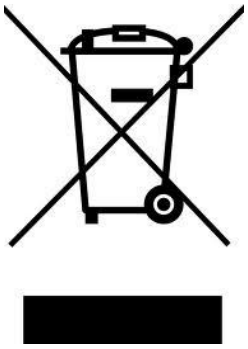

Este símbolo indica que el producto está clasificado cmo equipo eléctrico o electrónico y no debe ser desechado junto con otros desperdicios domésticos. La directiva para los desperdicios eléctricos o electrónicos dice:

- Reciclar desperdicios eléctricos usando las mejores técnicas de recuperación y reciclaje para minimizar el impacto en el medio ambiente
- Tratar cualquier sustancia peligrosa
- Evitar incrementar los rellenos sanitarios

Este tipo de productos debe ser desechado entregándoselo a un punto de recolección designado. Para más información sobre donde dejar este tipo de desechos por favor contacte con las autoridades locales.

Detalles técnicos

Número de modelo	T2000E
Tipo	Caminadora motorizada
Motor	1.0HP
Tamaño ensamblada	150x70x 124 CM
Plataforma	1080*560*t15 mm
Rango de velocidad	0.8-12km/h
Peso neto: 45 Kg	Peso bruto: 48 Kg
Clase	HC (para uso doméstico únicamente)
Peso máximo de usuario	85kg

Funciones del computador	
Tiempo	5 - 99 minutos
Distancia	0 .5 - 99 kilómetros (distancia aproximada)
Calorías	0 - 999 calorías
Pulso	0 - 240 latidos por minuto
Velocidad	0.8 - 12 km/h (velocidad aproximada)
Pruebas de seguridad	Probado por ITS de acuerdo a EN 957-1 & EN 957-6

Los productos de la línea PROFIT, proveen una garantía que cubre defectos de fabricación relacionados únicamente con la estructura, tubería, chasis, laminados y soldadura por 1 año.
Los componentes electrónicos como motores, tarjetas, adaptadores, sensores, monitores, etc. tienen 3 meses de garantía a partir de la fecha de entrega y/o factura. Los elementos de este tipo, expuestos a golpes, humedad, variaciones y/o picos de voltaje NO tendrán garantía.
Los productos que requieren energía eléctrica para su normal funcionamiento deberán tener obligatoriamente polo a tierra de lo contrario pierden la garantía. Se recomienda hacer uso de estabilizadores, UPS o reguladores de corriente en los artículos y maquinas que requieran de energía eléctrica.
Los elementos de soporte, coberturas y/o estructurales como: lonas, sillines, pedales, carenajes, protectores plásticos o de caucho, rodamientos, y/o piezas que requieren lubricación y ajuste, tienen 3 meses de garantía. (No aplica para elementos que tengan contacto directo con el usuario, sean de fricción, protección, cierres, elementos flexibles y similares).

PARAMETROS A TENER EN CUENTA PARA EL USO DE LOS ARTICULOS
MANTENIMIENTO PREVENTIVO: Los productos y/o equipos de PROFIT en todas sus categorías, requieren de ajustes, limpieza y/o lubricación**.** Este procedimiento se debe efectuar cada 30 horas de uso o cada 45 días, esto es por tratarse de equipos expuestos a carga, fricción, temperatura, presión, etc. De no cumplirse con este requerimiento perderá la garantía. (El mantenimiento preventivo no es parte de la garantía y este valor será pagado por el cliente).
Algunos elementos, partes, piezas o componentes que por uso, desgaste, fatiga, etc; sean necesario su remplazo, lubricación y/o ajuste periódico para el buen funcionamiento del producto y/o equipo, serán cobrados adicionalmente de la mano de obra.
Los componentes de las maquinas y productos que tengan contacto directo con el usuario como partes plásticas, carenajes, cauchos, topes, madera, manijas, tapicería y recubrimientos y/o elementos que tengan contacto directo con el usuario y a la humedad o al sudor, no tienen garantía.
NOTA: Todos los elementos, productos y/o accesorios descritos en su empaque han sido verificados de origen.
A partir del momento en el que los términos de la garantía hallan expirado, el servicio de mano de obra y/o repuestos serán cobrados según lista de precios vigente.

LOS PRECIOS DE REPUESTOS, MANO DE OBRA Y OTROS SERVICIOS, PUEDEN VARIAR SIN PREVIO AVISO

REQUISITOS PARA GESTIONAR LA GARANTIA:

- Factura de Venta original
- Que este dentro de la fecha de cubrimiento de la garantía.
- El usuario debe siempre leer, entender y conservar el manual de ensamble y funcionamiento además de las herramientas y accesorios para futuras consultas y/o ajustes.

SOLUCION DE LA GARANTIA:

Tiempo: Según el producto y/o equipo, el tiempo de atención será de acuerdo a la zona (ciudades principales dentro del área urbana en donde allá presencia mediante establecimiento del distribuidor), además los tiempos de entrega de los repuestos están sujetos a existencias y/o fabricación de los mismos.
Área de servicio: (*) Se limita a la zona, almacén, centro de servicio y/o ciudad que este dentro del área urbana. De lo contrario el cliente asumirá los costos de transporte y desplazamiento del técnico.
Después de 24 horas de ordenado, adquirido y/o entregado el equipo no habrá devolución de dinero ni cambios de mercancía. Todas las reclamaciones están sujetas a estudio y valoración de las mismas.

CAUSALES DE ANULACION DE LA GARANTIA

- La manipulación o transporte del producto por personal NO autorizado ni calificado
- El uso del producto para actividades diferentes para el que fue fabricado
- Cuando no se proteja el producto de la humedad, intemperie y otros agentes externos tales como polvo, abrasivos, químicos, rayos ultravioleta, etc.
- En caso de que el producto NO cuente con instalación eléctrica adecuada: Polo a tierra. (Estabilizador, UPS o reguladores de corriente opcional)
- No realizar el mantenimiento preventivo (lubricación y/o ajuste cada 30 horas de uso o cada 45 días). (Ver manual del fabricante)
- El uso del producto por un usuario que exceda el peso máximo especificado
- El ensamble del equipo por personal no calificado
- **OTRAS CAUSALES**
- Mal ensamble, lubricación y/o ajuste. (Ver manual del fabricante) Mala exhibición sin protección adecuada.
- Golpes, manipulación, almacenaje inadecuado (Ver códigos de almacenaje) Casos fortuitos (omisión o fuerza mayor).
- El no tener en cuenta las recomendaciones del fabricante. Equipo con señales de humedad o corrosión.
- Daños causados por fenómenos naturales. Ej.: Inundaciones, Vandalismo, Conato, Asonada.

CENTRO DE ATENCION: profit@bicicletasmilan.com
servicioalcliente@bicicletasmilan.com

SERVICIO DE INSTALACION EN SU HOGAR: PROFIT brinda a sus clientes el servicio de ensamble de su equipo con personal técnico capacitado por un costo adicional de $30.000 dentro del área metropolitana. *Aplica condiciones y restricciones.

LOS PRECIOS DE REPUESTOS, MANO DE OBRA Y OTROS SERVICIOS, PUEDEN VARIAR SIN PREVIO AVISO, NO SE ACEPTAN DEVOLUCIONES DE EQUIPOS Y MUCHO MENOS FUERA DEL EMPAQUE ORIGINAL O REEMPACADOS.